NOTES : UNLESS OTHERWISE SPECIFIED (備註 : 其他說明)	
1	MATERIAL(材料) : 1.1. MATERIAL(材料) : KFC-1/2H OR PMC-1/2H. DUAL GAUGE 0.381±0.015 THICK (厚度). 1.270±0.015 THICK (厚度).
2	RADIUS (半徑) : 2.1 UNSPECIFIED 0.152 MAX. ON 0.381 THICK MATERIAL. 未指定的R在材料厚度 0.381 mm上不可大於 0.152mm. 2.2 UNSPECIFIED 0.254 MAX. ON 1.270 THICK MATERIAL. 未指定的R在材料厚度 1.27 mm上不可大於 0.254mm.
3	GENERAL TOLENANCE : ±0.05 MAX. UNLESS OTHERWISE SPECIFIED. 一般公差 : 最大值±0.05, 除非其他明確指定.
4	CAMBER(弧形) : 0.2 MAX.
5	VERTICAL BURR(垂直毛刺) : 0.05 MAX. (最大值) HORIZONAL BURR(水平毛刺) : 0.05 MAX.(最大值)
6	COIL SET(彎曲) : 0.5 MAX.
7	FRAME TWIST(料帶扭曲) : 0.5 MAX.
8	VENDER OPTION : 賣主的自由選擇. 8.1 CAMBER PREVENTIVE COINING ARE PUT ON THE FRAME AS SHOWN DRAWING. (DEPTH=0.05 MAX.) : 弧形的預防方法, 把它放在料片的圖樣上, 同樣顯示出來. (深度=0.05最大值)

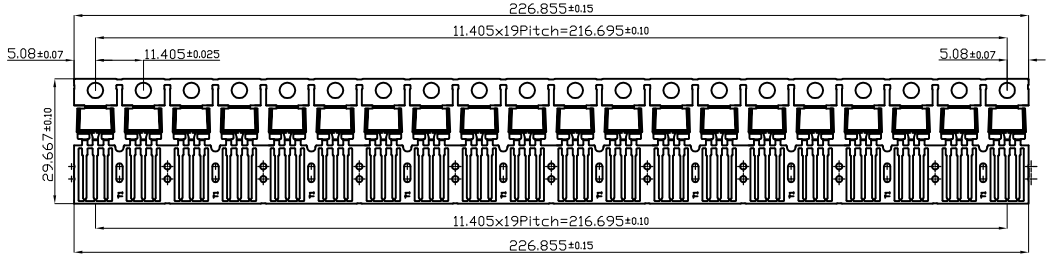

1Strip/20PCS.(1:4)

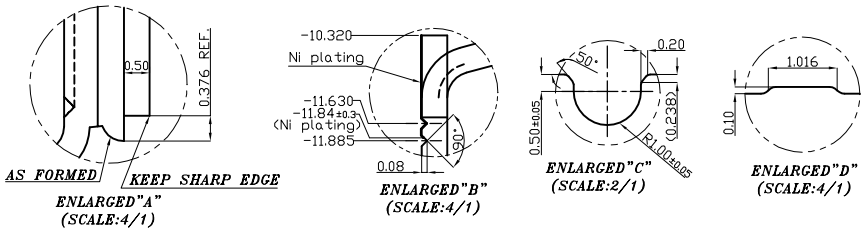

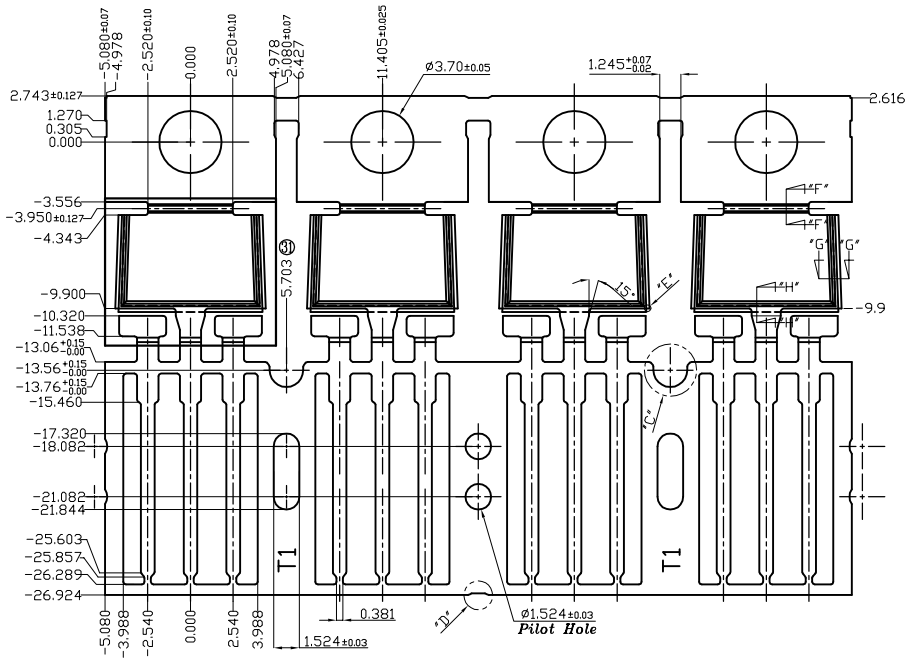

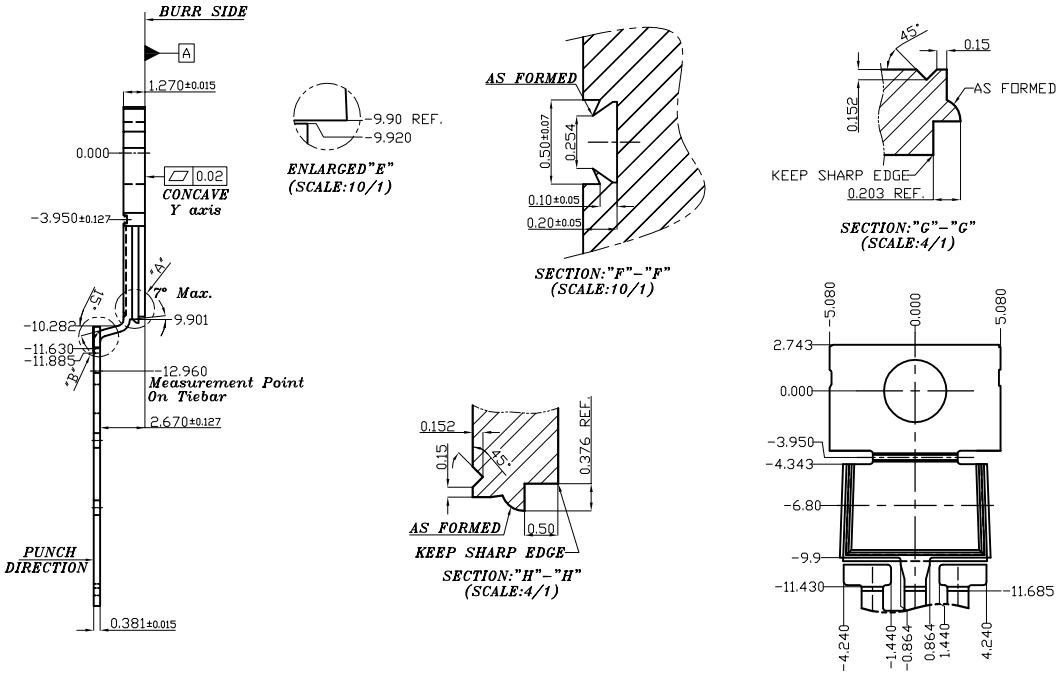

大管腳尺寸 =1.270±0.05

小管腳尺寸 =0.813±0.05

TO-220 LEAD FRAME DIMPLE